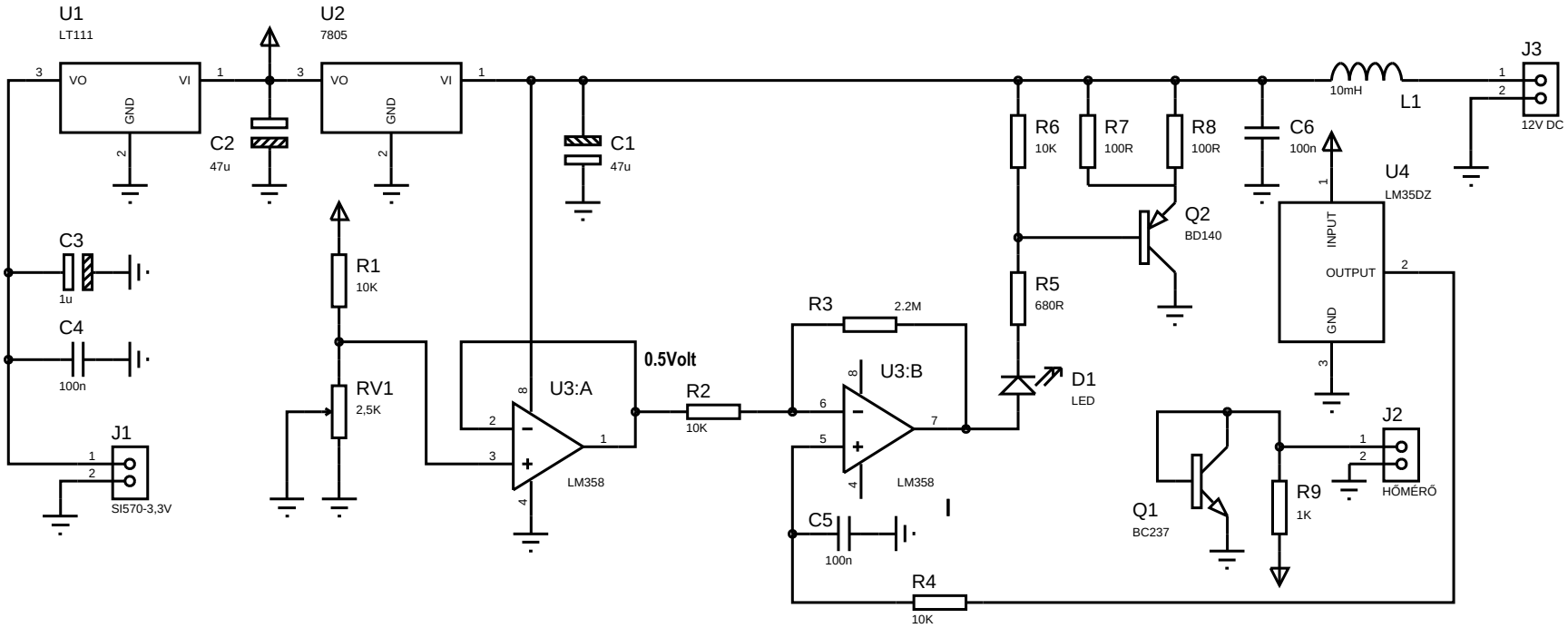


**Fűtés - BD140 és R7/R8**

**Termosztát hőérzékelő = LM35DZ**

**Q1 (BC 237) külső hőmérőhöz jeladó**

**RV1-el U3:A kimenetén 0.5V -ot kell beállítani = 50 fok**

| | |
|---|---|
| **HA5GY** | **Vincze István**<br>**http://ha5gy.haminfo.hu** **email: ha5gy@posta.net** |
| **date:**<br>**2010.06.30** | **SI570 termosztát** |